Fertiggaragen Typ S3

M 1 : 100

GRUNDRISS

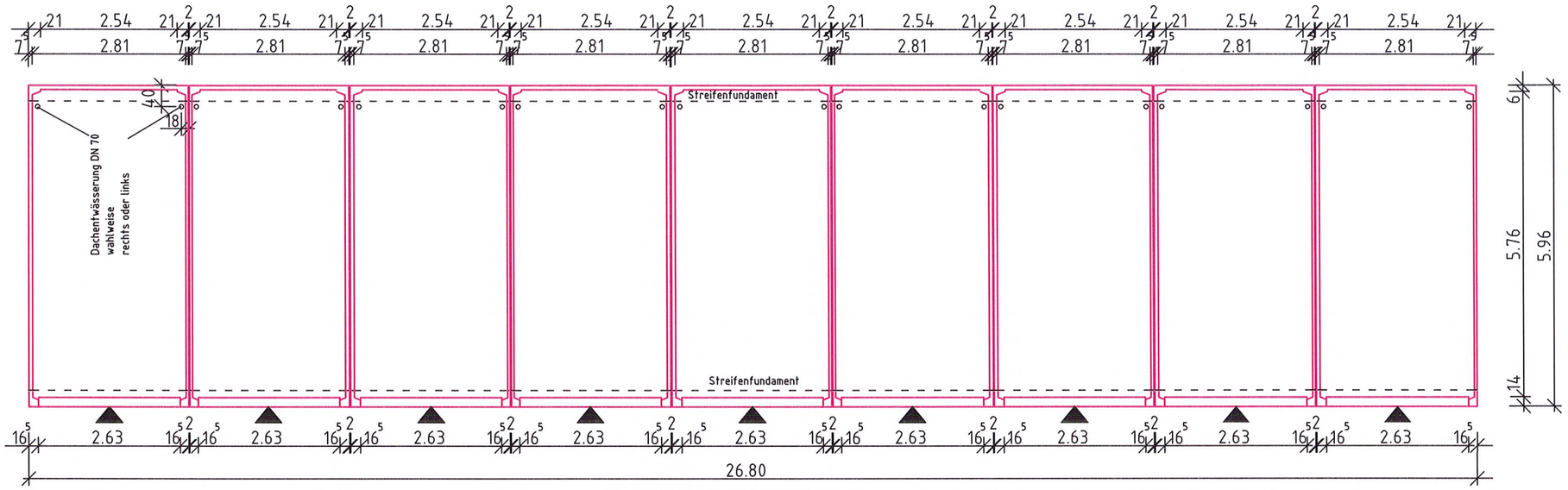

SEITENANSICHT

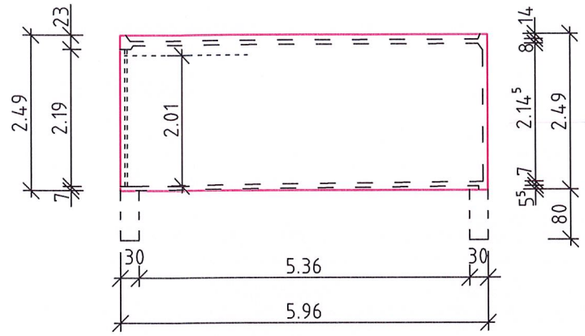

SCHNITT - Fundament

M 1 : 20

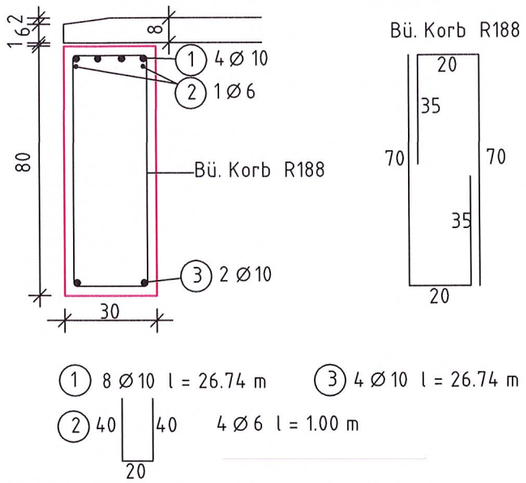

VORDERANSICHT

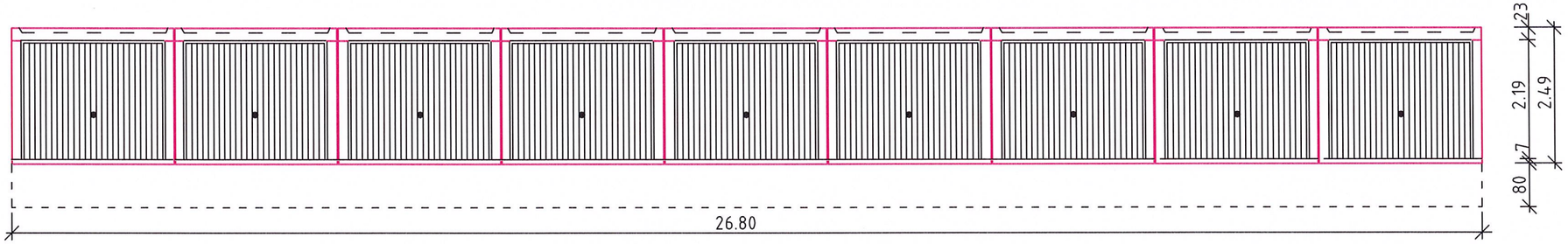

RÜCKANSICHT

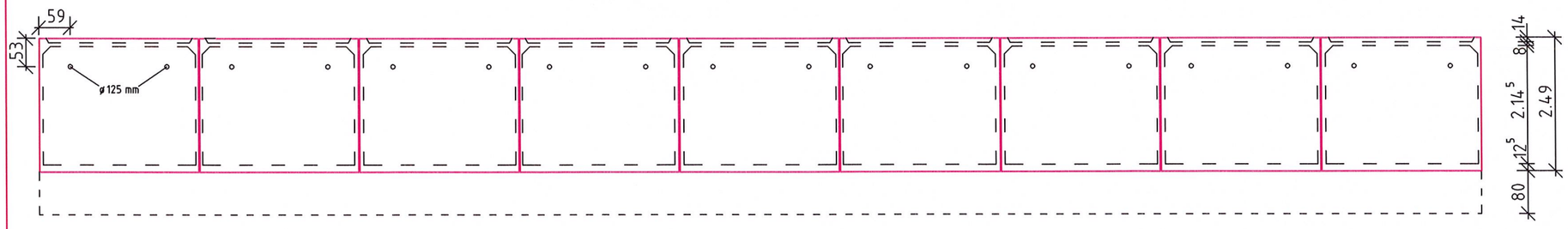

Gründung:
frostfrei auf gewachsenem Boden
erf. zul. Bodenpressung ≥ 200kN/m²

Baustoffe:
Bst 500
Beton C 20/25 (XC2)

Anschluss Regenrohr DN 70 mm am unteren Einlaufstutzen, DN 100 mm, ist bauseits auszuführen

ACHTUNG

Beim Einbau einer Tür in den Seitenwänden ist ein zusätzliches Fundament erforderlich

Baustoffwerk Sehn Fertiggaragen
GmbH & Co. KG
Oststrasse 63
66386 St. Ingbert