Fertiggaragen Typ S3Z

M 1 : 100

GRUNDRISS

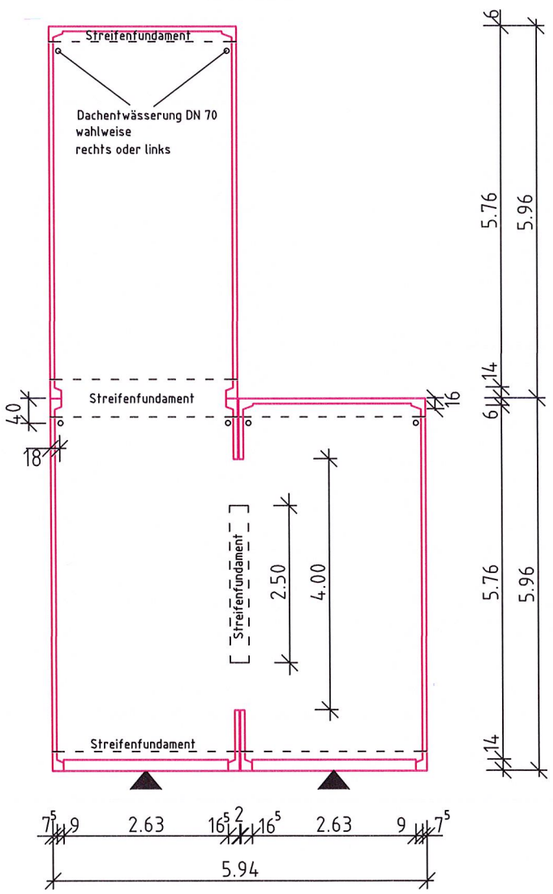

SEITENANSICHT

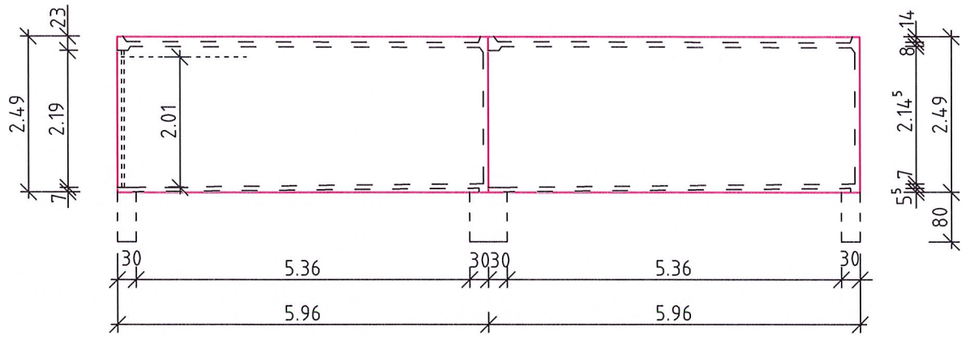

RÜCKANSICHT

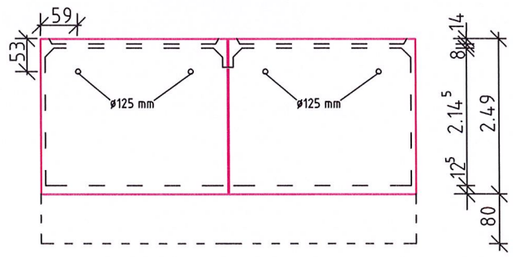

VORDERANSICHT

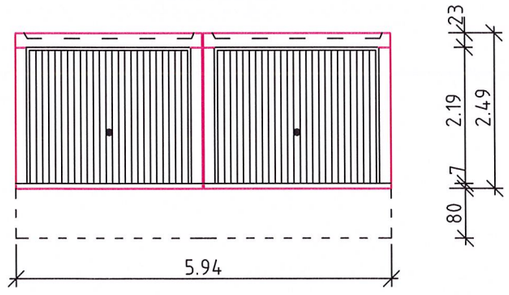

Gründung:
frostfrei auf gewachsenem Boden
erf. zul. Bodenpressung ≥ 200kN/m²

Baustoffe:
Bst 500
Beton C 20/25 (XC2)

Anschluss Regenrohr DN 70 mm am unteren Einlaufstutzen, DN 100 mm, ist bauseits auszuführen

SCHNITT - Fundament

M 1 : 20

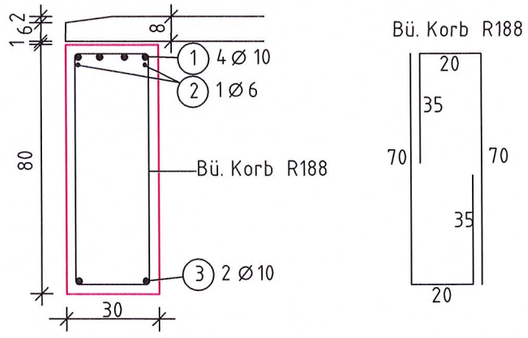

1 8 ø 10 l = 5.88 m

3 4 ø 10 l = 5.88 m

2 40 40 20 10 ø 6 l = 1.00 m

4 8 ø 10 l = 2.90 m (Anbau)

5 4 ø 10 l = 2.90 m (Anbau)

6 4 ø 10 l = 2.44 m (Mittelfundament)

7 2 ø 10 l = 2.44 m (Mittelfundament)

ACHTUNG

Beim Einbau einer Tür in den Seitenwänden ist ein zusätzliches Fundament erforderlich

Baustoffwerk Sehn Fertiggaragen
GmbH & Co. KG
Oststrasse 63
66386 St. Ingbert